F-042 XXL Durchwurfbriefkasten mit Sprechsieb

LETTERBOX 24

Briefkastentyp

Mauerdurchwurf

Frontplatte

- Frontplattenmaße: 270 x 350 mm (HxB)
- Einwurfmaße: 40 x 260 mm (HxB)
- integrierter Entnahmeschutz
- Material: V2A Edelstahl oder pulverbeschichtetes Aluminium
- optional 1-2 Namensschilder und Klingeltaster bestellbar
- Spezialschrauben für die Montage

Kasten

- Einzelkastenmaße: 110/330 x 300 x 260 - 400 mm (HxBxT)
- verstellbar in der Tiefe
- Material Kasten: verzinktes, pulverbeschichteter Stahl
- Material Tür: V2A Edelstahl oder pulverbeschichtetes Aluminium
- Türanschlag von rechts nach links wechselbar

Auf Anfrage möglich, z.B.:
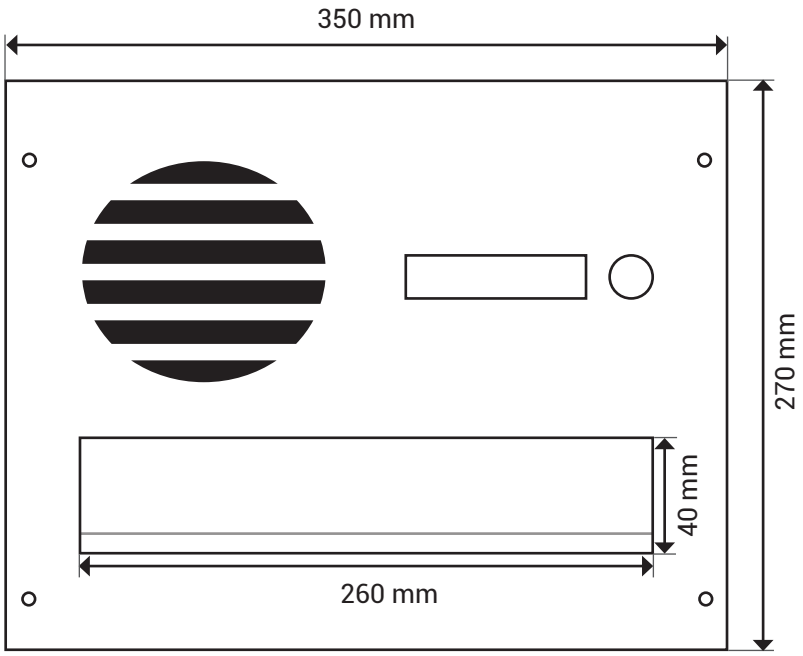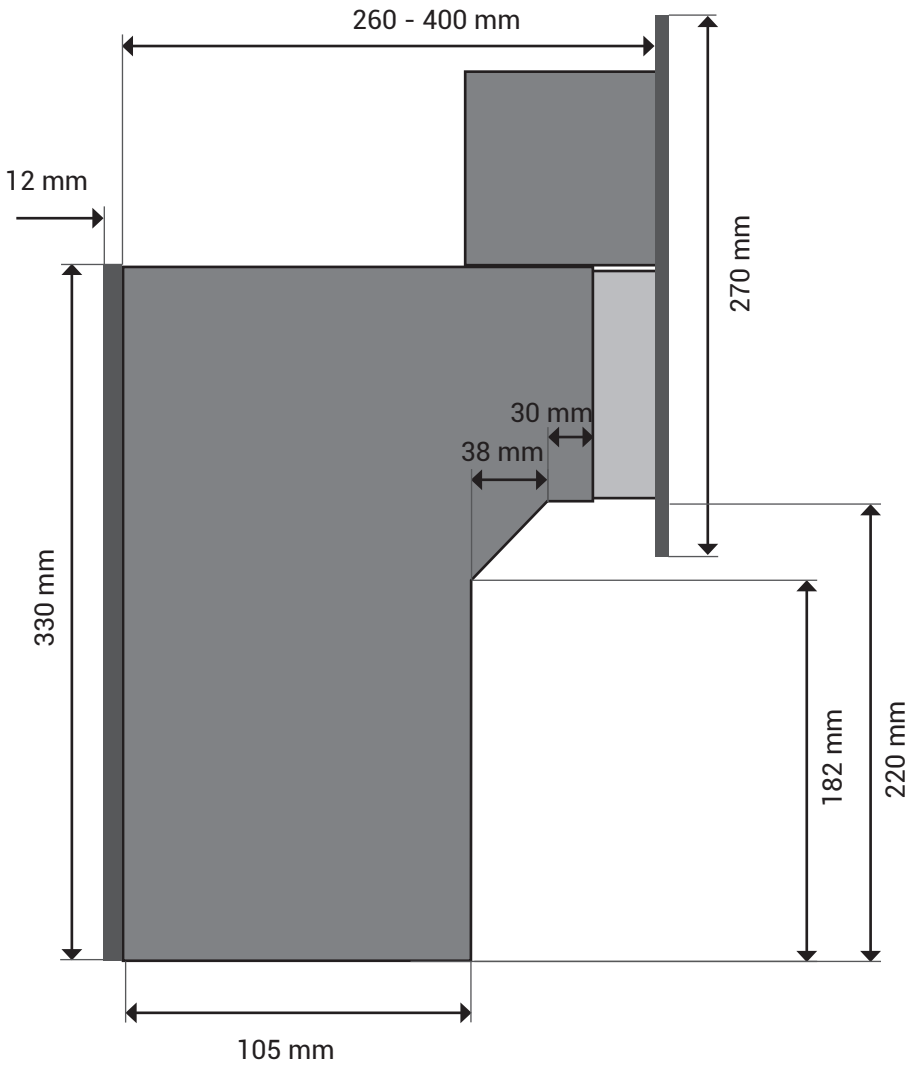
- „keine Werbung"-Schilder
- zusätzlicher Lichttaster
- größere Frontplatte